序號	件 號	品 名	用量	規 格
1	MCC004	雙頭圓鍵	1	15x10x28(加鑽孔)
2	R7D082	雙頭圓鍵	1	
3	M1C001	主軸	1	
4	ZQ0069	油封	1	80.105.13 TC
6	Q1A003	主軸封蓋(前)	1	
7	VG0033	軸承	2	E32911J
8	Q1C006	主軸軸承墊環	1	
11	ZK0369	精密螺帽	1	YSR M55xP2.0
12	M1C002	主軸螺旋齒輪	1	
13	ZV0054	環鍵	1	TLK300-50x57
14	Q1C037	間隔環	1	
15	M1C003	螺旋齒輪固定板	1	
17	VA0050	軸承	1	6209
18	ZP0039	C型扣環	1	S-45
19	ZP0026	C型扣環	1	S-35
20	VA0033	軸承	3	6207
22	MCC002	雙頭圓鍵	1	12x8x35(加鑽孔)
23	VG0044	軸承	2	E32908J
24	ZE0017	鐵塞頭	1	1″PS (7號頭用)
25	M1A019	皮帶輪軸左封蓋	1	
26	ZQ0008	O型環	2	G 45
27	ZP0012	C型扣環	1	R-55
31	VG0100	軸承	2	E33005J
32	M1A018	第三軸左封蓋	1	
33	ZQ0009	O型環	4	G 50
34	M1C009	齒輪定位塊	1	
35	M1C008	第三軸齒輪	1	
36	VG0007	軸承	2	E32006J
46	M1A021	上封蓋	1	
54	ZE0010	塞頭	1	PT3/8″
55	M3A005	機頭下封蓋(染黑)	1	
65	MCC008	封蓋	1	
66	ZQ0060	油封	1	35.50.8 TC
69	M1C005	第二軸齒輪	1	
75	ZK0167	精密螺帽	1	YSR M25xP1.5
76	VA0094	單列深溝滾珠軸承	1	6905-2NSE
77	MCC009	軸承間隔環	1	七號頭
79	MCA016	封蓋	1	七號頭
80	VA0098	軸承	1	6006-2NSE
81	MCC003	雙頭圓鍵	1	12x8x30(加鑽孔)
82	M1C007	第三軸	1	
93	ZK0169	精密螺帽	1	YSR M40xP1.5
95	M1C004	第二軸	1	
96	MCA017	機頭	1	MCA008x1+MCA009x1
97	MCC006	皮帶輪軸	1	
98	MCC013	塑膠齒輪	1	
99	MCC011	塑膠齒輪間隔環	1	
100	MCC012	塑膠齒輪間隔環	1	

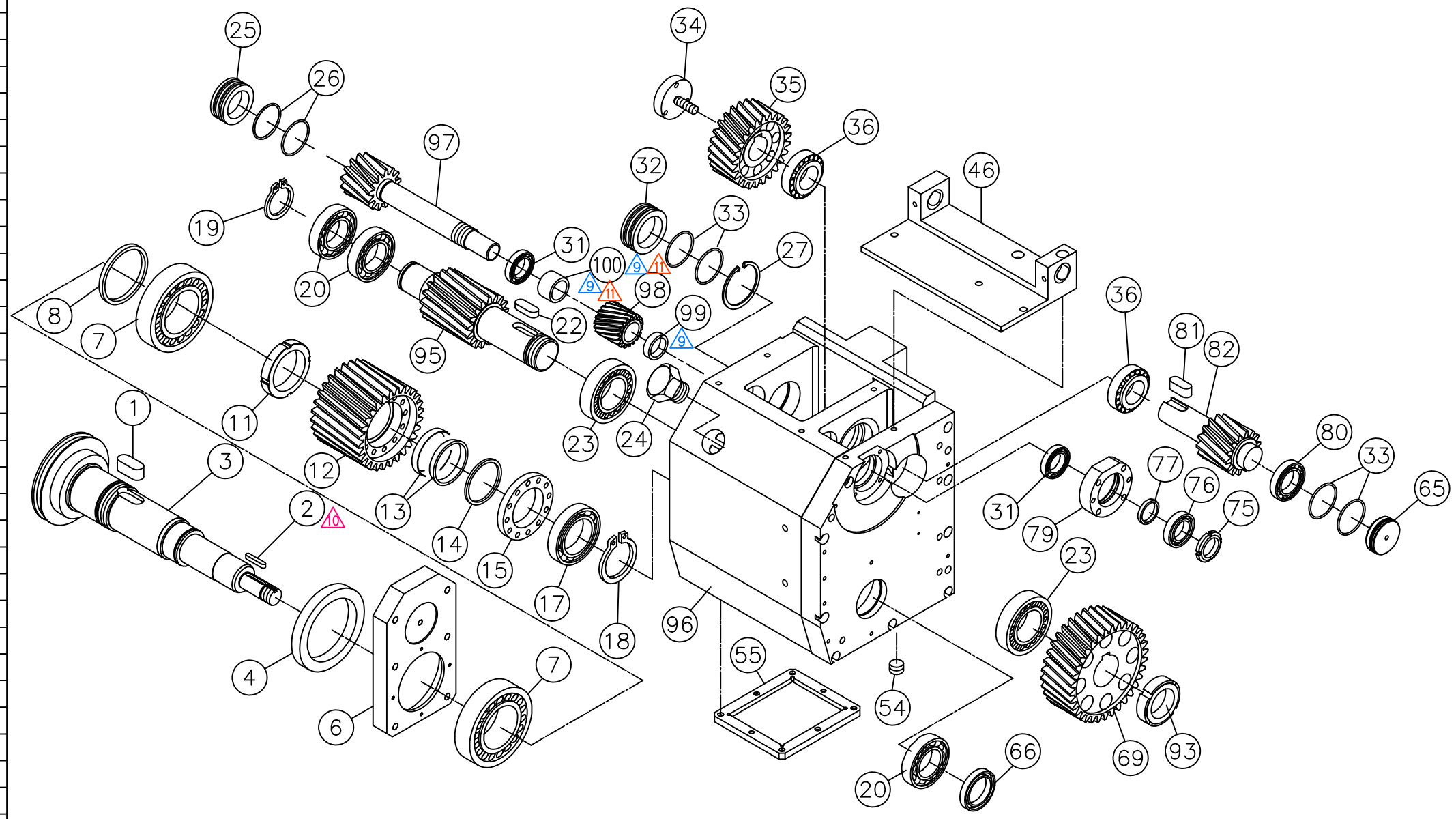

MACHINE HEAD REGION

8	2016120506	朱維晨	APPROVED	CHECKED	DRAWN
9	2018062605	吳滿鈺	機械研發部 07.13.2022 黃瑞麟	機械研發部 07.13.2022 陳仲哲	機械研發部 07.13.2022 楊珮雯
10	2020090805	楊珮雯			
11	2022071206	楊珮雯			

DEPARTMENT

機械研發部 07.13.2022 發圖章

SOCO

No.	MCEX21		SOCO MACHINERY CO., LTD.
Stuff		Title	機頭部位爆炸圖
Unit.		Model	HVS-375AC
Scale	1:6	Size A3	Page 1/1